IPBE

DISTRIBUTION D'ÉNERGIE

PITCHOUNE

Côté pratique

- Capacité de 6 prises
- Avec porte, serrure et passe câble de serie

Côté esthétique

- Couleur RAL au choix
- Petite taille

DIMENSIONS

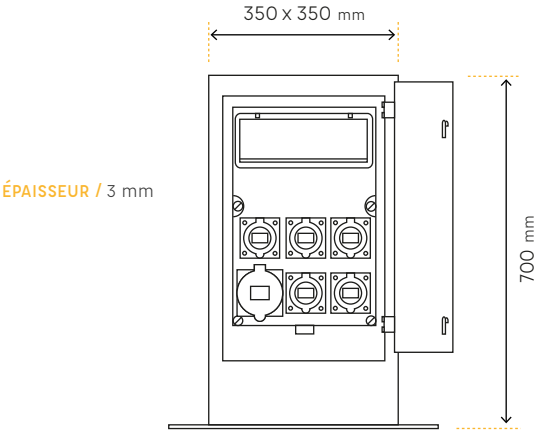

CATÉGORIE	Borne de distribution d'énergie hors sol
LIEUX D'UTILISATION	Places de marché, milieux festifs, haltes fluviales et ports de plaisance
UTILISATION	Utilisation porte fermée grâce au passe câble de série
TYPE DE PRISE	Industrielles IP44
MATIÈRE	Acier Polyzinc et thermolaqué
CONFIGURATION D'IMPLANTATION	Fixation au sol (chevilles dans massif béton) Nécessite 1 alim. 230V ou 400V selon config.
ENTRETIEN *	Pas de consommable
MODÈLES DISPONIBLES	10 configurations possibles, 4 ou 6 prises de 16A et/ou 32A. Voir catalogue

OPTIONS

Couleur au choix

Traitement renforcé pour bord de mer

Logo

Personnalisation par plaque plexiglass sérigraphiée

CONFORME P.M.R

*Visites de contrôle périodiques recommandées
Document non contractuel, susceptible d'être modifié sans préavis.